Den beskadigede tegl fjernes ved forsigtigt at slå den istykker uden at beskadige de omkringliggende tegl. Undgå at lade fragmenter falde ned i det ventilerede hulrum

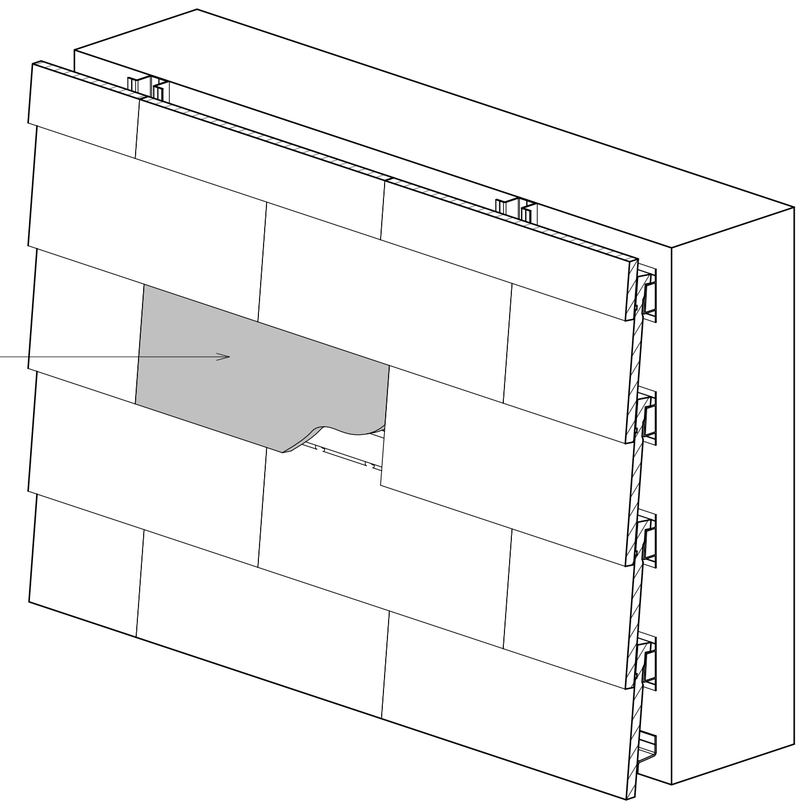

Skær den nye tegl som illustreret*. Skub herefter teglen op mellem de eksisterende skruer. Det anbefales, at de skårne riller er smallere end skruernes hoveder for at sikre fastholdelse.

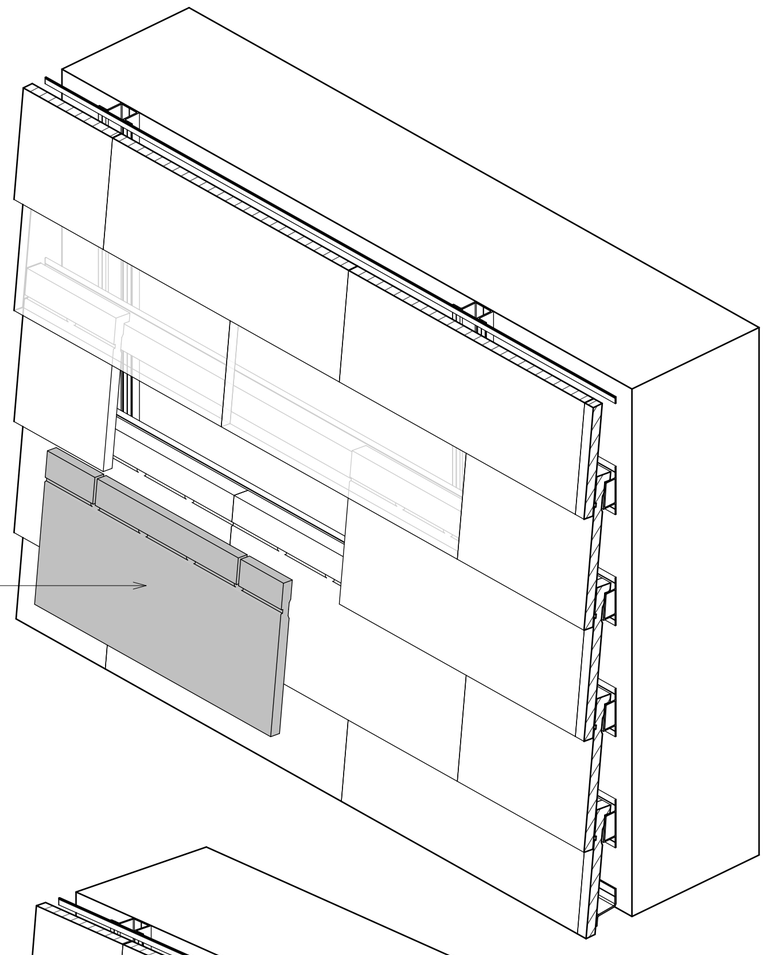

Rille skæres for at gøre plads til eksisterende skruer

Nakke skæres af teglen

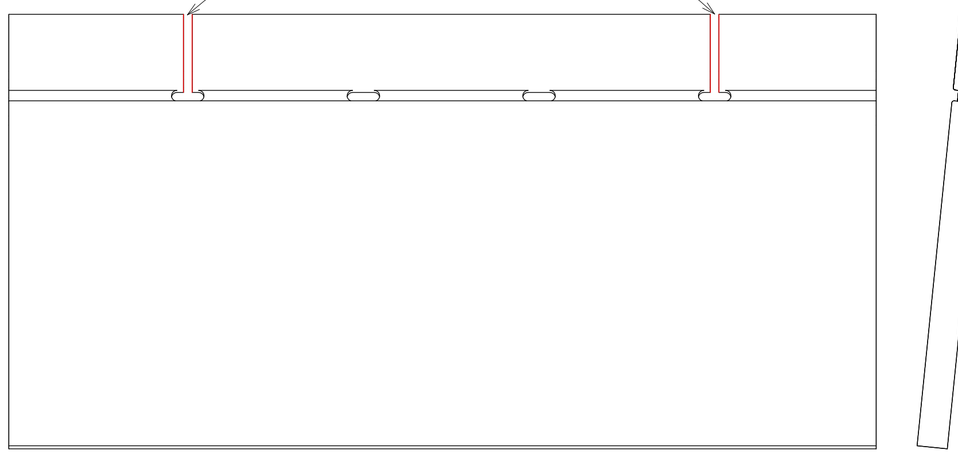

Når teglen er skubbet op på plads, forbores 2 huller i bunden af teglen til fastgørsel af teglen til bagved liggende lægte

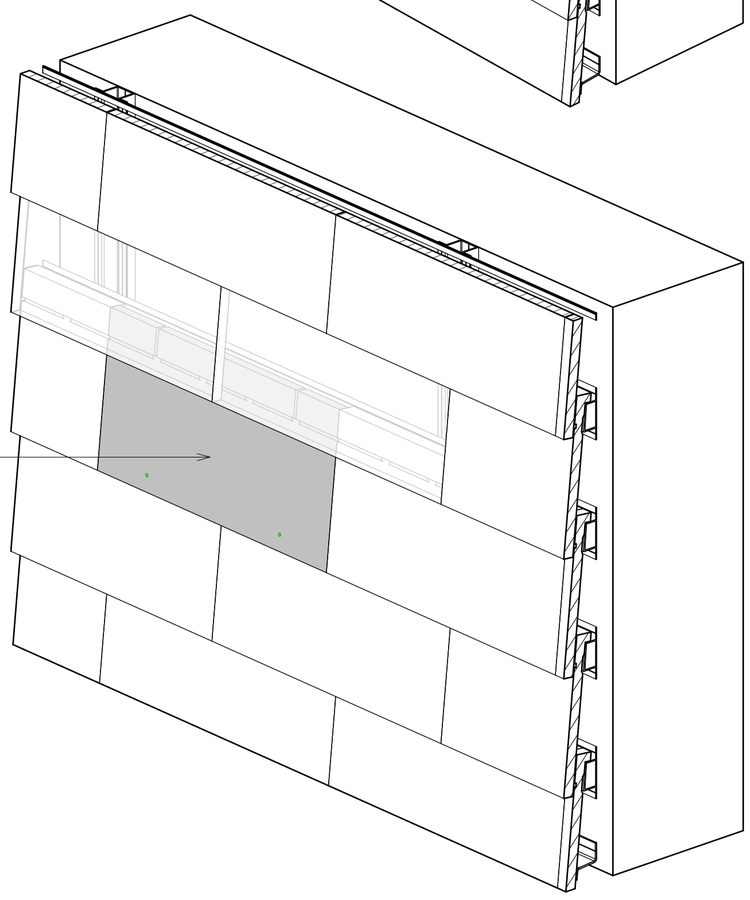

Teglen fastgøres med 2 synlige skruer

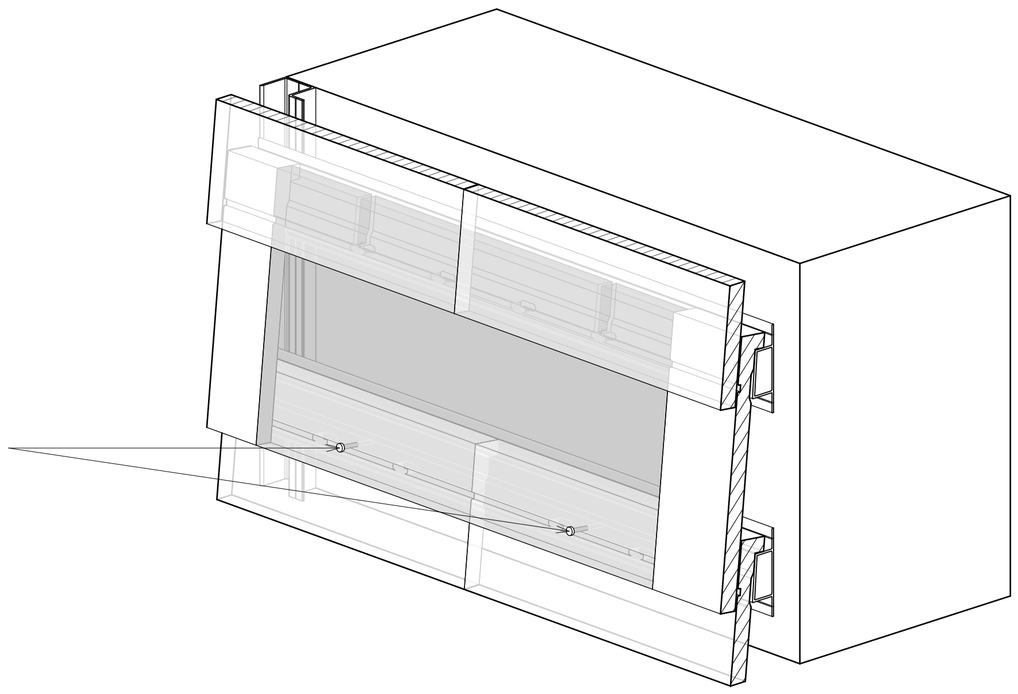

Tegn nr.: D3	Type: Creaton Skærmtegl	Dato: 29/10-2025
Emne: Udskiftning af beskadig tegl		Skala: 1 : 2

V. Meyer A/S SINCE 1907

NOTE: V. Meyer stiller tegninger til rådighed i den version de er og forefindes. Al brug af tegningerne sker på eget ansvar og risiko. Tegningerne opdateres løbende med relevante opdateringer/ændringer på vores hjemmeside. Du er selv ansvarlig for at holde dig opdateret med ændringerne. Tegningerne stilles til rådighed i PDF. Alle tegninger er vejledende, hvilket betyder at det er dit eget ansvar at materialet tilpasses til det specifikke formål.

Adresse:
Adresse: Vallensbækvej 26-28
Telefon: +45 33 79 33 66
E-mail: info@vmeyer.dk